ОХОРОННІ СИСТЕМИ

www.oc.com.ua

КАТАЛОГ ПРОДУКЦИИ GSN Electronic

О компании – Охранные системы

Фирма "Охранные системы" существует на рынке Украины с 1993 года.
Это достаточный срок для того, чтобы компания завоевала доверие и заработала репутацию надежного партнера и исполнителя.
Основные наши направления деятельности оптовые и розничные продажи, проектирование, монтаж, гарантийное и послегарантийное обслуживание охранной и пожарной сигнализации, систем видеонаблюдения, санкционированного доступа, дверных и замковых устройств, связи, монтажных аксессуаров.

Мы имеем огромный перечень оборудования электронных систем безопасности, что составляет более 3000 наименований.

Все оборудование постоянно находится на наших складах. Наша задача - обеспечить монтаж любой сложности всем необходимым оборудованием, начиная с крепления и кабеля, заканчивая сложнейшими электронными системами безопасности.

ООО «Охранные системы» является эксклюзивным представителем компании-производителя "ROGER" системы контроля доступа и учета рабочего времени, "GSN Electronic " охранные извещатели, а также "EBS" - системы мониторинга места и результата работы персонала в режиме реального времени; официальным дистрибьютором "ELMES ELECTRONIC" беспроводные системы, систем видеонаблюдения "SAVAMAX", Laice, RL. Наша компания имеет собственный квалифицированный монтажный отдел, который разработает концепцию, осуществит проектные работы любой сложности, монтаж и наладку электронных систем безопасности для офисных, жилых, торговых и производственных помещений, осуществляет гарантийное и послегарантийное обслуживание, а также согласует с соответствующими органами.

Еще одно из подтверждений надежности компании, как партнера, есть наши разрешительные документы на:
- Лицензия ГДПБ на проектирование систем противопожарной сигнализации - АА 313227.
- Лицензия УПО на осуществление монтажа и обслуживания противопожарной сигнализации - 0032335.

- Имеются сертификаты на все продаваемое нами оборудование.

А так же свидетельство регистрации товарного знака

ОХОРОННІ СИСТЕМИ

PATROL® 101

ВСЕПОГОДНЫЙ КОМБИНИРОВАННЫЙ ИЗВЕЩАТЕЛЬ «ВЕРТИКАЛНЫЙ ЗАНАВЕС»

Всепогодный комбинированный (ИК+СВЧ) извещатель предназначен для испльзования вне помещений, а также для эксплатации в сложных климатических условиях при низких температурах, доходящих до - 55°С (версия 1 с обогревателем) и (версия 2 без обогревателя) до - 30°С.

★ PATROL-101 создаёт узкую зону обзора, позволяющую свободное перемещение владельца объекта внутри защищаемого пространства.

★ PATROL-101 с функцией антимаскирования и датчиком смещения обнаруживает все попытки маскирования или нейтрализации извещателя путём смещения его со стены.

★ PATROL-101 игнорирует животных массой до 30кг.

ТЕХНИЧЕСКИЕ ХАРАКТЕРИСТИКИ

Питание извещателя	9-16В
Ток потребления в дежурном режиме	80мА
Ток потребления в режиме «тревога»	120мА
Питание обогревателя	12 - 14В
Ток потребления обогревателя	700м
Рабочая частота СВЧ канала	10.525ГГц
Время готовности Антимаска	50 ± 5 сек
Дальность обнаружения маскирования	0.2 –20см (регулируемая)
Время готовности извещателя	50 ± 5 сек
Максимальная дальность обнаружения	15 метров
Скорость обнаружения	0.2- 4 м/сек
Выход реле	Н.З/Н.Р; 60В; 100м; 16Ω
Выход тампера	Н.З; 60В; 100м; 16Ω
Выход реле Антимаска	Н.З/Н.Р; 60В; 100м; 16Ω
Срабатывание Антимаска	40-60сек
Режим «пульс»	1-5
Высота установки	2.5 – 5 метров
Оптическая помехозащищённость	не менее 30000 Люкс
Диапазон рабочих температур: без обогревателя с обогревателем	 – 30°С +60°С – 55°С +60°С
Диапазон температур хранения	от – 60°С до °80+С
Степень защиты	IP65
Помехозащищённость	30В/м в диапазон от 30МГц до 2ГГц
Защита от EMI-помех	50 000В
Размеры	55мм х 49мм х 153мм
Вес	270г

ПРЕИМУЩЕСТВА

- ДВОЙНАЯ ТЕХНОЛОГИЯ ПИР + СВЧ
- ЧЕТВЕРНОЙ ПИРОЭЛЕМЕНТ "QUAD"
- ЦИФРОВОЙ ПРОГРАММНЫЙ АЛГОРИТМ ОБРАБОТКИ СИГНАЛОВ
- АВТОМАТИЧЕСКАЯ СИСТЕМА ПОДОГРЕВА ИЗВЕЩАТЕЛЯ
- ДАТЧИК СМЕЩЕНИЯ
- СИСТЕМА АНТИМАСКИРОВАНИЯ
- ИММУНИТЕТ К ЖИВОТНЫМ – ДО 30КГ
- ВОЗМОЖНОСТЬ ВЫБОРА КОЛИЧЕСТВА ДОПЛЕРОВСКИХ ИМПУЛЬСОВ (1-5)
- АВТОМАТИЧЕСКИЙ ТЕМПЕРАТУРНЫЙ КОМПЕНСАТОР
- ЗАЩИТА ОТ ВИДИМОГО СВЕТА
- ЗАЩИТА ОТ РАДИОЧАСТОТНЫХ И ЭЛЕКТРОМАГНИТНЫХ ПОМЕХ
- ТРИ РЕГУЛЯТОРА ЧУВСТВИТЕЛЬНОСТИ
- ВЛАГОЗАЩИЩЁННЫЙ КОРПУС (IP65)

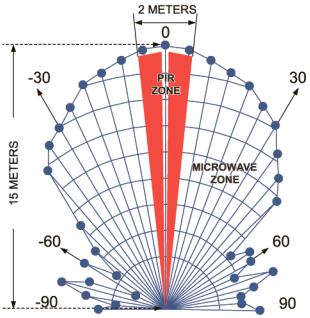

ОХОРОННІ СИСТЕМИ

PATROL®

103 PET

КОМБИНИРОВАННЫЙ ИЗВЕЩАТЕЛЬ ДЛЯ ЗАКРЫТЫХ ПОМЕЩЕНИЙ С ЗАЩИТОЙ ОТ СРАБАТЫВАНИЯ НА ДОМАШНИХ ЖИВОТНЫХ ВЕСОМ ДО 25КГ

Комбинированный (ИК+СВЧ) извещатель с двойным пироэлементом предназначен для тех, кому необходим высокий уровень организации обеспечения безопасности охраняемого объекта.

★ PATROL-103PET с двойной технологией ПИР+СВЧ обеспечивает стабильное обнаружение, исключает ложные тревоги и, как следствие, дорогостоящие выезды на объект.

★ PATROL-103PET с датчиком смещения позволяет обнаружить нейтрализацию извещателя путём смещения его со стены.

★ PATROL-103PET игнорирует животных массой до 25кг.

★ PATROL-103PET исключает мёртвые зоны, что гарантирует наилучшее детектирование движущегося человека на охраняемом объекте.

ТЕХНИЧЕСКИЕ ХАРАКТЕРИСТИКИ

Питание извещателя	9-16В
Ток потребления в дежурном режиме	17мА
Ток потребления в режиме «тревога»	55мА
Рабочая частота СВЧ канала	10.525ГГц
Время готовности извещателя	60сек
Максимальная дальность обнаружения	15.6м x 120°
Скорость обнаружения	0.3-3м/сек
Выход реле	Н.З; 60В; 100м; 16Ω
Выход тампера	Н.З; 16Ω
Время тревоги извещателя	3сек
Время «восстановления»	5±1сек
Режим «PET»	15/25кг
Счётчик «импульсов» регулируемый	1,2,3,4,5
Высота установки	2.0 – 2.5метра
Оптическая помехозащищённость	не менее 6500Люкс
Оптическая помехозащищённость с дополнительным светозащитным фильтром	свыше 30000Люкс
Диапазон рабочих температур	– 30°С +60°С
Диапазон температур хранения	– 50°С +80°С
Помехозащищённость	30В/м в диапазоне от 30МГц до 1ГГц
Защита от EMI-помех	50 000В
Размеры	54мм x 34мм x120мм
Вес	115г

ПРЕИМУЩЕСТВА

- ВЫСОКАЯ СТЕПЕНЬ ЗАЩИТЫ ОТ РАДИОЧАСТОТНЫХ (RFI) И ЭЛЕКТРОМАГНИТНЫХ (EMI) ПОМЕХ
- ЦИФРОВОЙ ПРОГРАММНЫЙ АЛГОРИТМ ОБРАБОТКИ СИГНАЛОВ
- ДВОЙНАЯ ТЕХНОЛОГИЯ ПИР+СВЧ
- ВСТРОЕННЫЙ ДАТЧИК СМЕЩЕНИЯ (опция)
- ИММУНИТЕТ К ЖИВОТНЫМ
- ВОЗМОЖНОСТЬ ВЫБОРА КОЛИЧЕСТВА ДОПЛЕРОВСКИХ ИМПУЛЬСОВ (1-5)
- РЕГУЛЯТОР ДЛЯ ВЫБОРА ВЕСА ЖИВОТНОГО 15/25КГ
- ЗАЩИТА ОТ ВИДИМОГО СВЕТА
- ПЛАВНАЯ НАСТРОЙКА ЧУВСТВИТЕЛЬНОСТИ ИЗВЕЩАТЕЛЯ
- АВТОМАТИЧЕСКИЙ ТЕМПЕРАТУРНЫЙ КОМПЕНСАТОР

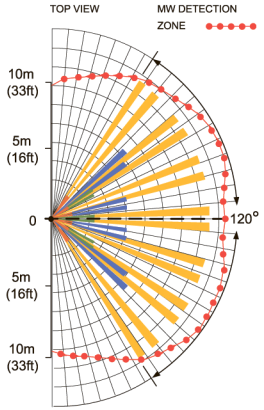

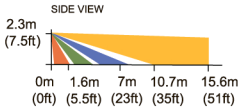

ОХОРОННІ СИСТЕМИ

PATROL®

105 PET

КОМБИНИРОВАННЫЙ ИЗВЕЩАТЕЛЬ ДЛЯ ЗАКРЫТЫХ ПОМЕЩЕНИЙ С ТЕХНОЛОГИЕЙ АНТИМАСКИРОВАНИЯ И ЗАЩИТОЙ ОТ СРАБАТЫВАНИЯ НА ДОМАШНИХ ЖИВОТНЫХ ВЕСОМ ДО 25КГ

Комбинированный (ИК+СВЧ) извещатель с двойным пироэлементом предназначен для тех, кому необходим высокий уровень организации обеспечения безопасности охраняемого объекта.

★ PATROL-105PET с двойной технологией ПИР+СВЧ, обеспечивает стабильное обнаружение, исключает ложные тревоги и, как следствие, дорогостоящие выезды на объект.

★ PATROL-105PET с технологией антимаскирования и датчиком смещения позволяет обнаружить все попытки маскирования или нейтрализации извещателя путём смещения его со стены.

★ PATROL-105PET игнорирует животных массой до 25кг.

★ PATROL-105PET исключает мёртвые зоны, что гарантирует наилучшее детектирование движущегося человека на охраняемом объекте.

ПРЕИМУЩЕСТВА

- ВЫСОКАЯ СТЕПЕНЬ ЗАЩИТЫ ОТ РАДИОЧАСТОТНЫХ (RFI) И ЭЛЕКТРОМАГНИТНЫХ (EMI) ПОМЕХ
- ЦИФРОВОЙ ПРОГРАММНЫЙ АЛГОРИТМ ОБРАБОТКИ СИГНАЛОВ
- ДВОЙНАЯ ТЕХНОЛОГИЯ ПИР+СВЧ
- ВСТРОЕННЫЙ ДАТЧИК СМЕЩЕНИЯ
- СИСТЕМА АНТИМАСКИРОВАНИЯ
- ИММУНИТЕТ К ЖИВОТНЫМ
- ВОЗМОЖНОСТЬ ВЫБОРА КОЛИЧЕСТВА ДОПЛЕРОВСКИХ ИМПУЛЬСОВ (1-5)
- РЕГУЛЯТОР ДЛЯ ВЫБОРА ВЕСА ЖИВОТНОГО 15/25КГ
- ЗАЩИТА ОТ ВИДИМОГО СВЕТА
- ПЛАВНАЯ НАСТРОЙКА ЧУВСТВИТЕЛЬНОСТИ ИЗВЕЩАТЕЛЯ
- АВТОМАТИЧЕСКИЙ ТЕМПЕРАТУРНЫЙ КОМПЕНСАТОР

ТЕХНИЧЕСКИЕ ХАРАКТЕРИСТИКИ

Питание извещателя	9-16В
Ток потребления в дежурном режиме	83мА
Ток потребления в режиме «тревога»	125мА
Рабочая частота СВЧ канала	10.525ГГц
Время готовности антимаска	50 ± 5сек
Время готовности извещателя	60сек
Максимальная дальность обнаружения	15.6м x 120°
Скорость обнаружения	0.3-3м/сек
Выход реле	Н.З; 60В; 100мА; 16Ω
Выход тампера	Н.З; 16Ω
Время тревоги извещателя	3сек
Время «восстановления»	5±1сек
Режим «PET»	15/25кг
Счётчик «импульсов» регулируемый	1,2,3,4,5
Высота установки	2.0 – 2.5метра
Оптическая помехозащищённость	не менее 6500Люкс
Оптическая помехозащищённость с дополнительным светозащитным фильтром	свыше 30000Люкс
Диапазон рабочих температур	– 30°C +60°C
Диапазон температур хранения	– 50°C +80°C
Помехозащищённость	30В/м в диапазоне от 30МГц до 1ГГц
Защита от EMI-помех	50 000В
Размеры	54мм x 34мм x120мм
Вес	115г

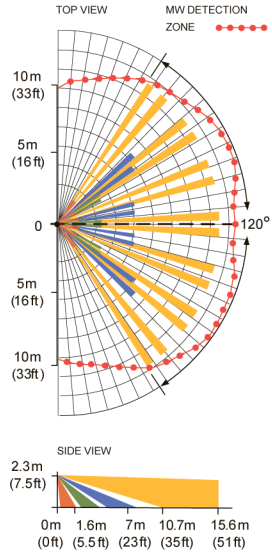

ОХОРОННІ СИСТЕМИ

PATROL®

203 PET

ПАССИВНЫЙ ИНФРАКРАСНЫЙ ИЗВЕЩАТЕЛЬ С ЗАЩИТОЙ ОТ СРАБАТЫВАНИЯ НА ДОМАШНИХ ЖИВОТНЫХ ВЕСОМ ДО 20 КГ

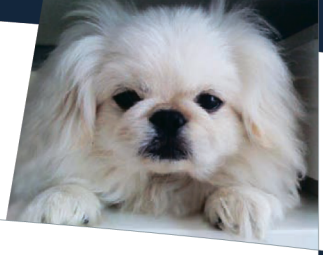

Предназначен для охраны жилых и производственных помещений.

★ PATROL-203PET невосприимчив к животным массой до 20кг и высотой до 1 метра.

★ PATROL-203PET обеспечивает лучшую охрану объекта с наименьшими затратами.

★ PATROL-203PET исключает мёртвые зоны, что гарантирует наилучшее детектирование движущегося человека на охраняемом объекте.

ПРЕИМУЩЕСТВА

- ВЫСОКОТЕХНИЧНЫЙ ДИЗАЙН
- ВЫСОКАЯ СТЕПЕНЬ ЗАЩИТЫ ОТ РАДИОЧАСТОТНЫХ (RFI) И ЭЛЕКТРОМАГНИТНЫХ (EMI) ПОМЕХ
- ИММУНИТЕТ К ЖИВОТНЫМ – ДО 20КГ
- ПЛАВНАЯ НАСТРОЙКА ЧУВСТВИТЕЛЬНОСТИ ИЗВЕЩАТЕЛЯ
- ПЕРЕМЫЧКА ДЛЯ ВЫБОРА ВЕСА ЖИВОТНОГО 10/20КГ
- ЗАЩИТА ОТ ВИДИМОГО СВЕТА
- ГЕРМЕТИЧЕСКИ ИЗОЛИРОВАННЫЙ ПИРОЭЛЕКТРИЧЕСКИЙ СЕНСОР
- НИЗКОТЕМПЕРАТУРНЫЙ РЕЖИМ РАБОТЫ
- АВТОМАТИЧЕСКИЙ ТЕМПЕРАТУРНЫЙ КОМПЕНСАТОР

ТЕХНИЧЕСКИЕ ХАРАКТЕРИСТИКИ

Питание извещателя	8.5-16В
Ток потребления в дежурном режиме	12мА
Ток потребления в режиме «тревога»	16.5мА
Время готовности извещателя	60сек
Максимальная дальность обнаружения	15.6м x 120°
Скорость обнаружения	0.3-3м/сек
Выход реле	Н.З; 60В; 100мА; 16Ω
Выход тампера	Н.З; 10Ω
Время тревоги извещателя	3сек
Время «восстановления»	5±1сек
Режим «PET»	10/20кг
Высота установки	2.0 – 2.5метра
Оптическая помехозащищённость	не менее 6500Люкс
Оптическая помехозащищённость с дополнительным светозащитным фильтром	свыше 30000Люкс
Диапазон рабочих температур	– 30°C +60°C
Диапазон температур хранения	– 50°C +80°C
Помехозащищённость	30В/м в диапазоне от 30МГц до 1ГГц
Защита от EMI-помех	50 000В
Размеры	54мм x 33мм x 99мм
Вес	75г

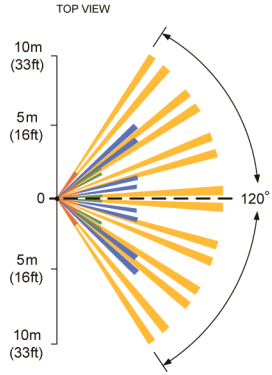

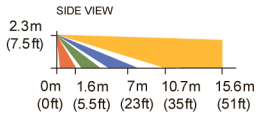

ОХОРОННІ СИСТЕМИ

PATROL®

403 PET

ПАССИВНЫЙ ИНФРАКРАСНЫЙ ИЗВЕЩАТЕЛЬ С ЗАЩИТОЙ ОТ СРАБАТЫВАНИЯ НА ДОМАШНИХ ЖИВОТНЫХ ВЕСОМ ДО 35 КГ

- ★ PATROL-403PET цифровой пассивный инфракрасный извещатель с двойным пироэлементом предназначен для охраны жилых и производственных помещений.
- ★ PATROL-403PET невосприимчив к животным массой до 35кг и высотой до 1 метра.
- ★ PATROL-403PET обеспечивает надёжную и стабильную работу на объектах с нестабильной средой.
- ★ PATROL-403PET исключает мёртвые зоны, что гарантирует наилучшее детектирование движущегося человека на охраняемом объекте.

ТЕХНИЧЕСКИЕ ХАРАКТЕРИСТИКИ

Питание извещателя	8.5-16В
Ток потребления в дежурном режиме	9.6мА
Ток потребления в режиме «тревога»	10.5мА
Время готовности извещателя	60сек
Максимальная дальность обнаружения	15.6м x 120°
Скорость обнаружения	0.3-3м/сек
Выход реле	Н.З; 60В; 100мА; 16Ω
Выход тампера	Н.З; 10Ω
Время тревоги извещателя	3сек
Время «восстановления»	5±1сек
Режим «PET»	10/20/35кг
Счётчик «импульсов» регулируемый	1, 2 или 3
Оптическая помехозащищённость	не менее 6500 Люкс
Оптическая помехозащищённость с дополнительным светозащитным фильтром	свыше 30000 Люкс
Диапазон рабочих температур	– 30°C +60°C
Диапазон температур хранения	– 50°C +80°C
Помехозащищённость	30В/м в диапазоне от 30МГц до 1ГГц
Защита от EMI-помех	50 000В
Размеры	54мм x 33мм x 99мм
Вес	75г

ПРЕИМУЩЕСТВА

- ВЫСОКОТЕХНИЧНЫЙ ДИЗАЙН
- ВЫСОКАЯ СТЕПЕНЬ ЗАЩИТЫ ОТ РАДИОЧАСТОТНЫХ (RFI) И ЭЛЕКТРОМАГНИТНЫХ (EMI) ПОМЕХ
- ИММУНИТЕТ К ЖИВОТНЫМ – ДО 35КГ
- ТЕХНОЛОГИЯ БИПОЛЯРНОГО ДЕТЕКТИРОВАНИЯ
- БИПОЛЯРНЫЙ СЧЁТЧИК ИМПУЛЬСОВ
- ПЛАВНАЯ НАСТРОЙКА ЧУВСТВИТЕЛЬНОСТИ ИЗВЕЩАТЕЛЯ
- РЕГУЛЯТОР ДЛЯ ВЫБОРА ВЕСА ЖИВОТНОГО 10/20/35КГ
- ЗАЩИТА ОТ ВИДИМОГО СВЕТА
- НИЗКОТЕМПЕРАТУРНЫЙ РЕЖИМ РАБОТЫ
- АВТОМАТИЧЕСКИЙ ТЕМПЕРАТУРНЫЙ КОМПЕНСАТОР

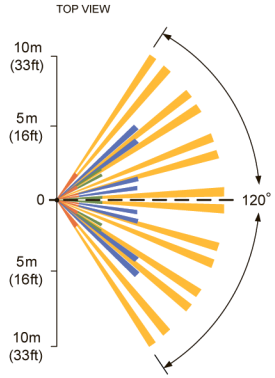

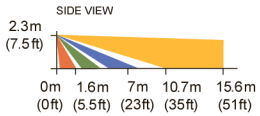

ОХОРОННІ СИСТЕМИ

PATROL® 703 ПАССИВНЫЙ ИНФРАКРАСНЫЙ ИЗВЕЩАТЕЛЬ ДЛЯ ЗАКРЫТЫХ ПОМЕЩЕНИЙ

Предназначен для охраны жилых и производственных помещений.

★ PATROL-703 идеально выявляет движение человека в инфракрасной области, равномерно охватывая каждую точку детектируемой зоны.

★ PATROL-703 объединил в себе эффективную систему обнаружения, максимальную защиту от ложных срабатываний, элегантный современный дизайн.

★ PATROL-703 исключает мёртвые зоны, что гарантирует наилучшее детектирование движущегося человека на охраняемом объекте.

ТЕХНИЧЕСКИЕ ХАРАКТЕРИСТИКИ

Питание извещателя	8.5-16В
Ток потребления в дежурном режиме	11мА
Ток потребления в режиме «тревога»	16мА
Время готовности извещателя	60сек
Максимальная дальность обнаружения	15.6м x 125°
Скорость обнаружения	0.3-3м/сек
Выход реле	Н.З; 60В; 100мА; 16Ω
Выход тампера	Н.З; 10Ω
Время тревоги извещателя	3сек
Время «восстановления»	5±1сек
Счётчик «импульсов» регулируемый	1 или 2
Высота установки	2.0 – 2.5м
Оптическая помехозащищённость	не менее 6500Люкс
Оптическая помехозащищённость с дополнительным светозащитным фильтром	свыше 30000Люкс
Диапазон рабочих температур	– 30°C +60°C
Диапазон температур хранения	– 50°C +80°C
Помехозащищённость	30 В/м в диапазоне от 10 до 1000 MHz
Защита от EMI-помех	50 000В
Размеры	54мм x 33мм x 99мм
Вес	75г

ПРЕИМУЩЕСТВА

- ВЫСОКОТЕХНИЧНЫЙ ДИЗАЙН
- ВЫСОКАЯ СТЕПЕНЬ ЗАЩИТЫ ОТ РАДИОЧАСТОТНЫХ (RFI) И ЭЛЕКТРОМАГНИТНЫХ (EMI) ПОМЕХ
- РЕГУЛЯТОР НАСТРОЙКИ ЧУВСТВИТЕЛЬНОСТИ ИЗВЕЩАТЕЛЯ
- СЧЁТЧИК ИМПУЛЬСОВ 1 ИЛИ 2
- ГЕРМЕТИЧЕСКИ ИЗОЛИРОВАННЫЙ ПИРОЭЛЕКТРИЧЕСКИЙ СЕНСОР
- РЕЛЕ – ОПТОЭЛЕКТРОННЫЙ КЛЮЧ
- НИЗКОТЕМПЕРАТУРНЫЙ РЕЖИМ РАБОТЫ
- ЗАЩИТА ОТ ВИДИМОГО СВЕТА
- АВТОМАТИЧЕСКИЙ ТЕМПЕРАТУРНЫЙ КОМПЕНСАТОР

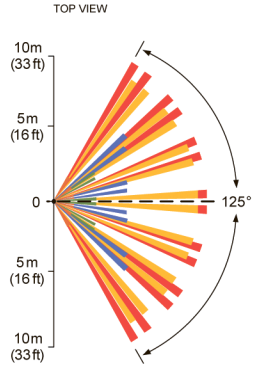

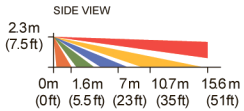

ОХОРОННІ СИСТЕМИ

PATROL®

803 PET

СОВМЕЩЁННЫЙ ПАССИВНЫЙ ИНФРАКРАСНЫЙ ИЗВЕЩАТЕЛЬ С АКУСТИЧЕСКИМ ДАТЧИКОМ РАЗБИТИЯ СТЕКЛА И ЗАЩИТОЙ ОТ СРАБАТЫВАНИЯ НА ДОМАШНИХ ЖИВОТНЫХ ВЕСОМ ДО 30 КГ

Предназначен для охраны жилых и производственных помещений.

- ★ PATROL-803PET совмещает два извещателя в одном корпусе.
- ★ PATROL-803PET объединяет две передовые технологии обнаружения.
- ★ PATROL-803PET игнорирует животных массой до 30кг и высотой до 1 метра.
- ★ PATROL-803PET обеспечивает стабильную работу, исключительно надёжное детектирование и высокую степень защиты от ложных срабатываний на объектах любой сложности.
- ★ PATROL-803PET исключает мёртвые зоны, что гарантирует наилучшее детектирование движущегося человека на охраняемом объекте.

ТЕХНИЧЕСКИЕ ХАРАКТЕРИСТИКИ

Питание извещателя	8.5-16В
Ток потребления в дежурном режиме	17.7мА
Ток потребления в режиме «тревога»	19мА
Время готовности извещателя	60сек
Дальность обнаружения PIR извещателя	15.6м x 120°
Скорость обнаружения	0.3-3м/сек
Дальность обнаружения датчика разбития стекла	12м x 160°
Выход реле	Н.З; 60В; 100мА; 16Ω
Выход тампера	Н.З; 10Ω
Время тревоги извещателя	3сек
Время «восстановления»	5±1сек
Режим «PET»	10/20/30кг
Высота установки	2.0 – 2.5м
Оптическая помехозащищённость	не менее 6500Люкс
Оптическая помехозащищённость с дополнительным светозащитным фильтром	свыше 30000Люкс
Диапазон рабочих температур	– 30°C +60°C
Диапазон температур хранения	– 50°C +80°C
Помехозащищённость	30В/м в диапазоне от 30МГц до 1ГГц
Защита от EMI-помех	50 000В
Размеры	54мм x 33мм x 99мм
Вес	82г

ПРЕИМУЩЕСТВА

- ВЫСОКОТЕХНИЧНЫЙ ДИЗАЙН
- ВЫСОКАЯ СТЕПЕНЬ ЗАЩИТЫ ОТ РАДИОЧАСТОТНЫХ (RFI) И ЭЛЕКТРОМАГНИТНЫХ (EMI) ПОМЕХ
- НЕВОСПРИИМЧИВОСТЬ К ЖИВОТНЫМ МАССОЙ ДО 30КГ
- ЦИФРОВОЙ ПРОГРАММНЫЙ АЛГОРИТМ ОБРАБОТКИ СИГНАЛОВ
- ТЕСТ РЕЖИМ ДЛЯ 2-х АКУСТИЧЕСКИХ КАНАЛОВ
- ПЛАВНАЯ НАСТРОЙКА ЧУВСТВИТЕЛЬНОСТИ ИЗВЕЩАТЕЛЯ
- ЗАЩИТА ОТ ВИДИМОГО СВЕТА
- ГЕРМЕТИЧЕСКИ ИЗОЛИРОВАННЫЙ ПИРОЭЛЕКТРИЧЕСКИЙ СЕНСОР
- НИЗКОТЕМПЕРАТУРНЫЙ РЕЖИМ РАБОТЫ
- АВТОМАТИЧЕСКИЙ ТЕМПЕРАТУРНЫЙ КОМПЕНСАТОР

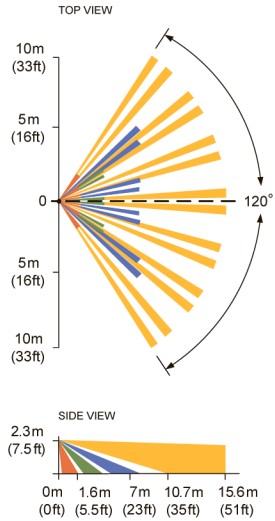

PATROL®

903 QUAD

ПАССИВНЫЙ ИНФРАКРАСНЫЙ ИЗВЕЩАТЕЛЬ ДЛЯ ОБЪЕКТОВ СО СЛОЖНЫМИ УСЛОВИЯМИ ЭКСПЛУАТАЦИИ

Цифровой пассивный инфракрасный извещатель с четверным пироэлементом "QUAD" разработан для охраны жилых и производственных помещений.

★ PATROL-903 QUAD предназначен для тех, кому необходим самый высокий уровень организации проектирования систем безопасности на охраняемых объектах.

★ PATROL-903 QUAD с четверным пироэлементом "QUAD" надёжно обеспечивает безопасность объекта со сложными климатическими условиями.

★ PATROL-903 QUAD обеспечивает стабильную работу на объектах, где применение аналоговых извещателей проблематично.

★ PATROL-903 QUAD исключает мёртвые зоны, что гарантирует наилучшее детектирование движущегося человека на охраняемом объекте.

ТЕХНИЧЕСКИЕ ХАРАКТЕРИСТИКИ

Питание извещателя	8.5-16В
Ток потребления в дежурном режиме	9.7мА
Ток потребления в режиме «тревога»	10.5мА
Время готовности извещателя	60сек
Максимальная дальность обнаружения	15.6м x 125°
Скорость обнаружения	0.3-3м/сек
Выход реле	Н.З; 60В; 100мА; 16Ω
Выход тампера	Н.З; 10Ω
Время тревоги извещателя	3сек
Время «восстановления»	5±1сек
Счётчик «импульсов» регулируемый	1,2,3,4
Высота установки	2.0 – 2.5м
Оптическая помехозащищённость	не менее 6500Люкс
Оптическая помехозащищённость с дополнительным светозащитным фильтром	свыше 30000люкс
Диапазон рабочих температур	– 30°C +60°C
Диапазон температур хранения	– 50°C +80°C
Помехозащищённость	30В/м в диапазоне от 30МГц до 1ГГц
Защита от EMI-помех	50 000В
Размеры	54мм x 33мм x 99мм
Вес	75г

ПРЕИМУЩЕСТВА

- ЧЕТВЕРНОЙ ПИРОЭЛЕМЕНТ «QUAD».
- ВЫСОКОТЕХНИЧНЫЙ ДИЗАЙН
- ВЫСОКАЯ СТЕПЕНЬ ЗАЩИТЫ ОТ РАДИОЧАСТОТНЫХ (RFI) И ЭЛЕКТРОМАГНИТНЫХ (EMI) ПОМЕХ
- ТЕХНОЛОГИЯ БИПОЛЯРНОГО ДЕТЕКТИРОВАНИЯ
- БИПОЛЯРНЫЙ СЧЁТЧИК ИМПУЛЬСОВ
- РЕГУЛЯТОР НАСТРОЙКИ ЧУВСТВИТЕЛЬНОСТИ
- ЗАЩИТА ОТ ВИДИМОГО СВЕТА
- ГЕРМЕТИЧЕСКИ ИЗОЛИРОВАННЫЙ ПИРОЭЛЕКТРИЧЕСКИЙ СЕНСОР
- НИЗКОТЕМПЕРАТУРНЫЙ РЕЖИМ РАБОТЫ
- АВТОМАТИЧЕСКИЙ ТЕМПЕРАТУРНЫЙ КОМПЕНСАТОР

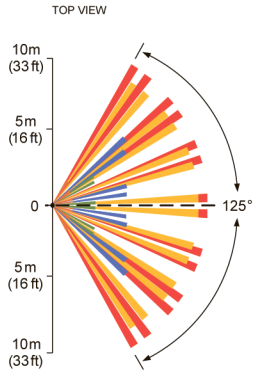

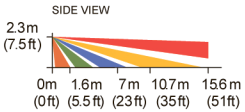

ОХОРОННІ СИСТЕМИ

PATROL®

301 QUAD

ПАССИВНЫЙ ИНФРАКРАСНЫЙ ИЗВЕЩАТЕЛЬ «ВЕРТИКАЛЬНЫЙ ЗАНАВЕС»

Предназначен для защиты витрин, окон, дверей, потолков и других проёмов.

★ PATROL-301 оснащённый пироэлементом "QUAD", создаёт плотный вертикальный занавес, исключает мёртвые зоны и обеспечивает наилучшее обнаружение движущегося человека на охраняемом объекте.

★ PATROL-301 "QUAD" обеспечивает беспрецедентный режим защиты от ложных срабатываний и гарантирует надёжную охрану объекта.

★ PATROL-301 "QUAD"использует биполярный счётчик импульсов, что позволяет эксплуатировать извещатель на объектах с нестабильной средой.

ТЕХНИЧЕСКИЕ ХАРАКТЕРИСТИКИ

Питание извещателя	8.5-16В
Ток потребления:	
в дежурном режиме	12.2мА
в режиме «тревога» с включенным светодиодом	13.2мА
в режиме «тревога» с выключенным светодиодом	8.2мА
Режим «пульс» - регулируемый	1, 2
Время выдачи сигнала «тревога»	3 сек
Дальность обнаружения	15 м
Скорость обнаружения	0.2 - 3зм/сек
Максимальная высота установки	10 метров
Выход реле	НЗ; 60В; 120мА; 16Ω;
Время «готовности» извещателя	40 ± 1 сек
Время «восстановления» извещателя	5 ± 1 сек
Оптическая помехозащищённость	не менее 10000 Люкс
Диапазон рабочих температур	– 30°C +50°C
Диапазон температур хранения	– 50°C +80°C
Защита от RFI-помех	30В/м в диапазоне от 10 до 1000 MHz
Защита от EMI-помех	50 000 Вольт
Размеры	75 мм x 66 мм x 49 мм
Вес	106г

ПРЕИМУЩЕСТВА

- ЧЕТВЕРНОЙ ПИРОЭЛЕМЕНТ «QUAD»
- ЗАЩИТА ОТ ПРЯМЫХ И ОТРАЖЁННЫХ СОЛНЕЧНЫХ ЛУЧЕЙ
- ВЫСОКАЯ СТЕПЕНЬ ЗАЩИТЫ ОТ РАДИОЧАСТОТНЫХ (RFI) И ЭЛЕКТРОМАГНИТНЫХ (EMI) ПОМЕХ
- ЦИФРОВОЙ МАТЕМАТИЧЕСКИЙ АЛГОРИТМ ОБРАБОТКИ ВХОДНЫХ СИГНАЛОВ
- БИПОЛЯРНЫЙ СЧЁТЧИК ИМПУЛЬСОВ
- ПЛАВНЫЙ РЕГУЛЯТОР ЧУВСТВИТЕЛЬНОСТИ
- ГЕРМЕТИЧЕСКИ ИЗОЛИРОВАННЫЙ ПИРОЭЛЕКТРИЧЕСКИЙ СЕНСОР
- НИЗКОТЕМПЕРАТУРНЫЙ РЕЖИМ РАБОТЫ
- АВТОМАТИЧЕСКАЯ ТЕМПЕРАТУРНАЯ КОМПЕНСАЦИЯ
- СТИЛЬНЫЙ ДИЗАЙН

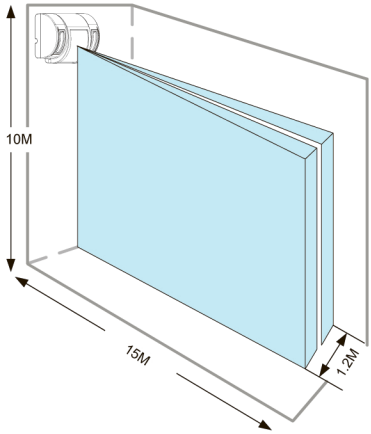

ОХОРОННІ СИСТЕМИ

PATROL®

601 QUAD

ПАССИВНЫЙ ИНФРАКРАСНЫЙ ИЗВЕЩАТЕЛЬ «ВЕРТИКАЛЬНЫЙ ЗАНАВЕС» СОВМЕЩЁННЫЙ С АКУСТИЧЕСКИМ ДАТЧИКОМ РАЗБИТИЯ СТЕКЛА

Предназначен для защиты витрин, окон, дверей, потолков и других проёмов.

★ PATROL-601 оснащённый пироэлементом "QUAD", создаёт плотный вертикальный занавес, исключает мёртвые зоны и обеспечивает наилучшее обнаружение движущегося человека на охраняемом объекте.

★ PATROL-601 "QUAD" совмещает два извещателя в одном корпусе.

★ PATROL-601 "QUAD" объединяет две передовые технологии обнаружения.

★ PATROL-601 "QUAD" использует два микрофона для частотного разделения акустических сигналов.

Напряжение питания	8.5–16В
Ток потребления:	
в дежурном режиме	20мА
в режиме «тревога» с включенным светодиодом	21мА
в режиме «тревога» с выключенным светодиодом	16мА
Режим «пульс» - регулируемый	1, 2
Время выдачи сигнала «тревога»	3 сек
Дальность обнаружения пир извещателем	15 м
Дальность обнаружения датчиком разбития стекла	15 м x 180°
Скорость обнаружения	0.2 - 3м/с
Максимальная высота установки	10 м
Выход реле	НЗ; 60В; 120мА; 16Ω
Время «готовности» извещателя	50 ± 2 сек
Время «восстановления» извещателя	5 ± 1 сек
Оптическая помехозащищённость	не менее 10000 Люкс
Диапазон рабочих температур	– 30°C +50°C
Диапазон температур хранения	– 50°C +80°C
Защита от RFI-помех	30 В/м в диапазоне от 10 до 1000 MHz
Защита от EMI-помех	50 000 Вольт
Размеры	75 мм x 66 мм x 49 мм
Вес	106г

ПРЕИМУЩЕСТВА

- ЧЕТВЕРНОЙ ПИРОЭЛЕМЕНТ «QUAD»
- ЗАЩИТА ОТ ПРЯМЫХ И ОТРАЖЁННЫХ СОЛНЕЧНЫХ ЛУЧЕЙ
- ВЫСОКАЯ СТЕПЕНЬ ЗАЩИТЫ ОТ РАДИОЧАСТОТНЫХ (RFI) ЭЛЕКТРОМАГНИТНЫХ (EMI) ПОМЕХ
- ЦИФРОВОЙ МАТЕМАТИЧЕСКИЙ АЛГОРИТМ ОБРАБОТКИ ВХОДНЫХ СИГНАЛОВ
- ДВА МИКРОФОНА – ЧАСТОТНОЕ РАЗДЕЛЕНИЕ ЗВУКОВЫХ СИГНАЛОВ
- ИДЕАЛЬНАЯ ЗАЩИТА БОЛЬШИНСТВА ИЗВЕСТНЫХ ТИПОВ СТЁКОЛ
- ВЫСОКАЯ ИЗБИРАТЕЛЬНАЯ ЧУВСТВИТЕЛЬНОСТЬ АКУСТИЧЕСКИХ КАНАЛОВ
- ДВА ПЛАВНЫХ РЕГУЛЯТОРА ЧУВСТВИТЕЛЬНОСТИ
- ДВА ОПТОЭЛЕКТРОННЫХ КЛЮЧА (РЕЛЕ)
- ДВА ТЕСТ-РЕЖИМА
- БИПОЛЯРНЫЙ СЧЁТЧИК ИМПУЛЬСОВ
- ГЕРМЕТИЧЕСКИ ИЗОЛИРОВАННЫЙ ПИРОЭЛЕКТРИЧЕСКИЙ СЕНСОР
- НИЗКОТЕМПЕРАТУРНЫЙ РЕЖИМ РАБОТЫ
- АВТОМАТИЧЕСКАЯ ТЕМПЕРАТУРНАЯ КОМПЕНСАЦИЯ
- СТИЛЬНЫЙ ДИЗАЙН

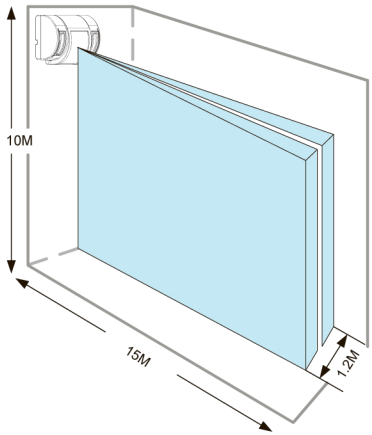

ОХОРОННІ СИСТЕМИ

PATROL® 501

АКУСТИЧЕСКИЙ ИЗВЕЩАТЕЛЬ РАЗБИТИЯ СТЕКЛА

Извещатель разбития стекла предназначен для регистрации акустических (звуковых) колебаний, возникающих при разрушении стекла.

Алгоритм работы извещателя основан на принципе двухканального обнаружения последовательности сигналов разрушения стекла:

1. Прогибание стекла
2. Появление низкочастотного звукового сигнала
3. Начало разрушения стекла
4. Появление высокочастотного звукового сигнала
5. Рассыпание осколков

ТЕХНИЧЕСКИЕ ХАРАКТЕРИСТИКИ

Напряжение питания	9-16В
Ток потребления: в дежурном режиме в режиме «тревога»	 17.8мА 18.7мА
Время выдачи сигнала «тревога»	3 сек
Время «готовности» датчика	2 сек
Зона обнаружения	12 метров x 170°
Выход реле	НЗ; 60В; 120мА; 16Ω
Тампер	НЗ; 10Ω
Тип микрофона	электретный всенаправленный
Диапазон рабочих температур	– 30°C +50°C
Диапазон температур хранения	– 50°C +80°C
Защита от RFI-помех	30 В/м в диапазоне от 10 до 1000 MHz
Защита от EMI-помех	50 000 Вольт
Размеры	87 мм x 52 мм x 24 мм
Вес	54г

ПРЕИМУЩЕСТВА

- ВЫСОКАЯ ИЗБИРАТЕЛЬНАЯ ЧУВСТВИТЕЛЬНОСТЬ
- ДВУХКАНАЛЬНОЕ ОБНАРУЖЕНИЕ ПОСЛЕДОВАТЕЛЬНОСТИ СИГНАЛОВ - УДАР/ЗВУК
- БЕЗОШИБОЧНОЕ РАСПОЗНАВАНИЕ БОЛЬШИНСТВА ИЗВЕСТНЫХ ТИПОВ СТЁКОЛ
- ЦИФРОВОЙ МАТЕМАТИЧЕСКИЙ АЛГОРИТМ ОБРАБОТКИ СИГНАЛОВ
- ИСКЛЮЧИТЕЛЬНАЯ УСТОЙЧИВОСТЬ К ЛОЖНЫМ СРАБАТЫВАНИЯМ
- УВЕРЕННАЯ ЭКСПЛУАТАЦИЯ НА ОБЪЕКТАХ С ПОВЫШЕННЫМИ ШУМАМИ
- ИДЕАЛЬНАЯ ЗАЩИТА ОТ RFI И EMI ПОМЕХ
- АВТОМАТИЧЕСКАЯ ЗАЩИТА МИКРОФОНА ОТ ПЕРЕГРУЗОК
- ПАМЯТЬ ПОСЛЕДНЕГО СОБЫТИЯ - 30 МИНУТ

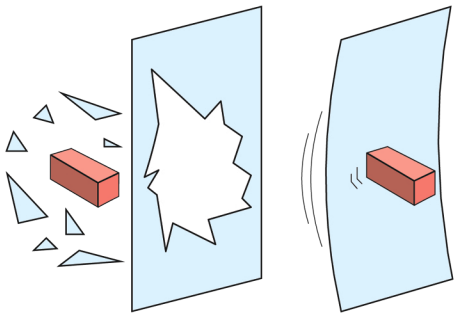

PATROL®

USR

★ НОВИНКА НА РЫНКЕ БЕЗОПАСНОСТИ ★

АКУСТИЧЕСКИЙ ИЗВЕЩАТЕЛЬ ОБНАРУЖЕНИЯ РАЗРУШЕНИЯ МНОГОСЛОЙНЫХ СТЁКОЛ

Предназначен для тех, кому необходим наивысший уровень организации обеспечения безопасности объекта!

★ PATROL-USR объединяет звуковую и ультразвуковую передовые технологии

★ PATROL-USR безошибочно обнаруживает разушение большинство известных многослойных типов стёкол, стеклопакетов, стеклоблоков.

★ PATROL-USR обеспечивает совершенную защиту многослойных стёкол, стеклопакетов, стеклоблоков охраняемого объекта, где применение обычных акустических извещателей разбития стекла – неэффективно.

★ PATROL-USR сохраняет работоспособность при эксплуатации в жарком и холодном климате.

★ PATROL-USR исключает ложные срабатывания и, как следствие, дорогостоящие выезды на объект.

ТЕХНИЧЕСКИЕ ХАРАКТЕРИСТИКИ

Напряжение питания	9-16В
Ток потребления в дежурном режиме	37.3мА
Ток потребления в режиме «тревога»	42.2мА
Время готовности извещателя	2сек
Время выдачи сигнала «тревога»	3сек
Рабочая частота ультразвукового канала извещателя	40кГц
Высота установки	2 - 2.5м
Дальность обнаружения извещателем	7м
Максимальный объём охраняемого помещения	200м^3
Угол обнаружения	170°
Выход реле	НЗ; 60В; 120м; 16Ω
Тампер	НЗ; 10Ω
Диапазон рабочих температур	– 30°С +70°С
Диапазон температур хранения	– 50°С +85°С
Защита от RFI-помех	30В/м в диапазоне от 10МГц до 2ГГц
Защита от EMI-помех	50000В
Габаритные размеры	105мм х 50мм х 22мм
Вес	80г

ПРЕИМУЩЕСТВА

- СОВЕРШЕННАЯ ЗАЩИТА ОХРАНЯЕМОГО ОБЪЕКТА
- ИННОВАЦИОННЫЙ МЕТОД РЕГИСТРАЦИИ АКУСТИЧЕСКИХ СИГНАЛОВ
- ЦИФРОВОЙ СПЕКТРАЛЬНЫЙ АНАЛИЗ ЗВУКОВЫХ И УЛЬТРАЗВУКОВЫХ ЧАСТОТ
- ВЫСОКАЯ ИЗБИРАТЕЛЬНАЯ ЧУВСТВИТЕЛЬНОСТЬ АКУСТИЧЕСКИХ КАНАЛОВ ИЗВЕЩАТЕЛЯ
- ДВА РЕЖИМА РАБОТЫ ИЗВЕЩАТЕЛЯ
- РАЗДЕЛЬНАЯ НАСТРОЙКА ЧУВСТВИТЕЛЬНОСТИ ИЗВЕЩАТЕЛЯ
- ВЫСОКАЯ СТЕПЕНЬ ЗАЩИТЫ ОТ РАДИОЧАСТОТНЫХ И ЭЛЕКТРОМАГНИТНЫХ ПОМЕХ
- АВТОМАТИЧЕСКАЯ ПОДСТРОЙКА УСИЛЕНИЯ - АДАПТАЦИИ К ОКРУЖАЮЩЕЙ СРЕДЕ
- ЗАЩИТА ОТ ВСКРЫТИЯ КОРПУСА

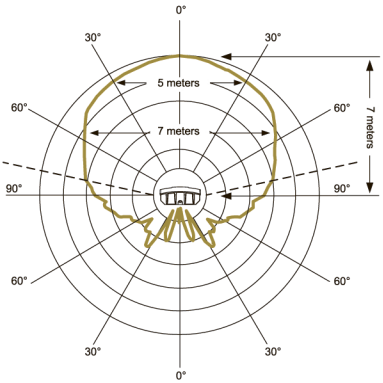

ОХОРОННІ СИСТЕМИ

PATROL®

USM

★ НОВИНКА НА РЫНКЕ БЕЗОПАСНОСТИ ★

КОМБИНИРОВАННЫЙ ИЗВЕЩАТЕЛЬ ОБНАРУЖЕНИЯ ПРОНИКНОВЕНИЯ, ВТОРЖЕНИЯ, РАЗРУШЕНИЯ

Предназначен для тех, кому необходим наивысший уровень организации обеспечения безопасности объекта!

★ PATROL-USM объединяет ультразвуковую и радиоволновую передовые технологии

★ PATROL-USM безошибочно обнаруживает проникновение вторжение, а также разрушение всех без исключения типов стен, дверей, стёкол охраняемого объекта.

★ PATROL-USM обеспечивает беспрецедентную защиту охраняемого объекта, где применение пассивных инфракрасных извещателей – неэффективно.

★ PATROL-USM сохраняет работоспособность при эксплуатации в жарком и холодном климате.

★ PATROL-USM исключает ложные срабатывания и, как следствие, дорогостоящие выезды на объект.

ТЕХНИЧЕСКИЕ ХАРАКТЕРИСТИКИ

Напряжение питания	9-16В
Ток потребления в дежурном режиме	44мА
Ток потребления в режиме «тревога »	95мА
Время готовности извещателя	2сек
Время выдачи сигнала «тревога»	3сек
Рабочая частота ультразвукового канала	40кГц
Рабочая частота радиоволнового канала	24ГГц
Счётчик импульсов	1-7
Высота установки	2 - 2.5м
Дальность обнаружения извещателем	7м
Максимальный объём охраняемого помещения	200м^3
Угол обнаружения	170°
Выход реле	НЗ; 60В; 120м; 16Ω
Тампер	НЗ; 10Ω
Диапазон рабочих температур	– 30°С +70°С
Диапазон температур хранения	– 50°С +85°С
Защита от RFI-помех	30В/м в диапазоне от 10МГц до 2ГГц
Защита от EMI-помех	50000В
Габаритные размеры	105мм х 50мм х 22мм
Вес	80г

ПРЕИМУЩЕСТВА

- СОВЕРШЕННАЯ ЗАЩИТА ОХРАНЯЕМОГО ОБЪЕКТА
- ИННОВАЦИОННЫЙ МЕТОД РЕГИСТРАЦИИ АКУСТИЧЕСКИХ СИГНАЛОВ
- ЦИФРОВОЙ СПЕКТРАЛЬНЫЙ АНАЛИЗ ЗВУКОВЫХ И УЛЬТРАЗВУКОВЫХ ЧАСТОТ
- ВЫСОКАЯ ИЗБИРАТЕЛЬНАЯ ЧУВСТВИТЕЛЬНОСТЬ АКУСТИЧЕСКИХ КАНАЛОВ ИЗВЕЩАТЕЛЯ
- УСТОЙЧИВОСТЬ К ВОЗДЕЙСТВИЮ НИЗКИХ И ВЫСОКИХ ТЕМПЕРАТУР ОЖРУЖАЮЩЕЙ СРЕДЫ
- ВОЗМОЖНОСТЬ ВЫБОРА КОЛИЧЕСТВА ИМПУЛЬСОВ (1-7)
- РАЗДЕЛЬНАЯ НАСТРОЙКА ЧУВСТВИТЕЛЬНОСТИ ИЗВЕЩАТЕЛЯ
- ВЫСОКАЯ СТЕПЕНЬ ЗАЩИТЫ ОТ РАДИОЧАСТОТНЫХ И ЭЛЕКТРОМАГНИТНЫХ ПОМЕХ
- АВТОМАТИЧЕСКАЯ ПОДСТРОЙКА УСИЛЕНИЯ - АДАПТАЦИИ К ОКРУЖАЮЩЕЙ СРЕДЕ
- ЗАЩИТА ОТ ВСКРЫТИЯ КОРПУСА

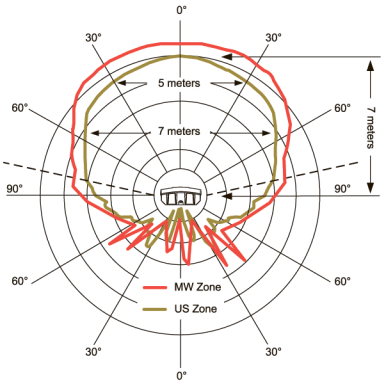

ОХОРОННІ СИСТЕМИ

PATROL®

USL

★ НОВИНКА НА РЫНКЕ БЕЗОПАСНОСТИ ★

АКУСТИЧЕСКИЙ ИЗВЕЩАТЕЛЬ ОБНАРУЖЕНИЯ РАЗРУШЕНИЯ СТЕН И СТЁКОЛ

Предназначен для тех, кому необходим наивысший уровень организации обеспечения безопасности объекта!

★ PATROL-USL объединяет звуковую и ультразвуковую передовые технологии

★ PATROL-USL безошибочно обнаруживает вторжение на охраняемую территорию через стены, двери, стекла, вследствие их разрушения.

★ PATROL-USL обеспечивает профессиональную защиту всех без исключения типов стен и всех без исключения типов стёкол на объектах, где применение вибрационных и акустических извещателей разбития стекла – неэффективно.

★ PATROL-USL сохраняет работоспособность при эксплуатации в жарком и холодном климате.

★ PATROL-USL исключает ложные срабтывания и, как следствие, дорогостоящие выезды на объект.

ТЕХНИЧЕСКИЕ ХАРАКТЕРИСТИКИ

Напряжение питания	9-16В
Ток потребления в дежурном режиме	43.2мА
Ток потребления в режиме «тревога»	48.3мА
Время готовности извещателя	2сек
Время выдачи сигнала «тревога»	3с
Рабочая частота ультразвукового канала извещателя	40кГц
Высота установки	2 - 2.5м
Дальность обнаружения извещателем	7м
Максимальный объём охраняемого помещения	200м^3
Угол обнаружения	170°
Выход реле	НЗ; 60В; 120м; 16Ω
Тампер	НЗ; 10Ω
Диапазон рабочих температур	– 30°С +70°С
Диапазон температур хранения	– 50°С +85°С
Защита от RFI-помех	30В/м в диапазоне от 10МГц до 2ГГц
Защита от EMI-помех	50000В
Габаритные размеры	105мм x 50мм x 22мм
Вес	80г

ПРЕИМУЩЕСТВА

- СОВЕРШЕННАЯ ЗАЩИТА ОХРАНЯЕМОГО ОБЪЕКТА
- ИННОВАЦИОННЫЙ МЕТОД РЕГИСТРАЦИИ АКУСТИЧЕСКИХ СИГНАЛОВ
- ЦИФРОВОЙ СПЕКТРАЛЬНЫЙ АНАЛИЗ ЗВУКОВЫХ И УЛЬТРАЗВУКОВЫХ ЧАСТОТ
- ВЫСОКАЯ ИЗБИРАТЕЛЬНАЯ ЧУВСТВИТЕЛЬНОСТЬ АКУСТИЧЕСКИХ КАНАЛОВ ИЗВЕЩАТЕЛЯ
- ДВА РЕЖИМА РАБОТЫ ИЗВЕЩАТЕЛЯ
- РАЗДЕЛЬНАЯ НАСТРОЙКА ЧУВСТВИТЕЛЬНОСТИ ИЗВЕЩАТЕЛЯ
- ВЫСОКАЯ СТЕПЕНЬ ЗАЩИТЫ ОТ РАДИОЧАСТОТНЫХ И ЭЛЕКТРОМАГНИТНЫХ ПОМЕХ
- АВТОМАТИЧЕСКАЯ ПОДСТРОЙКА УСИЛЕНИЯ - АДАПТАЦИИ К ОКРУЖАЮЩЕЙ СРЕДЕ
- ЗАЩИТА ОТ ВСКРЫТИЯ КОРПУСА

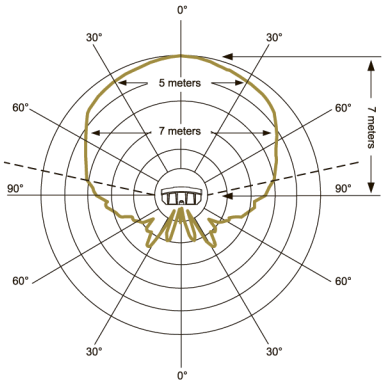

ОХОРОННІ СИСТЕМИ

УНИВЕРСАЛНЫЕ КРОНШТЕЙНЫ

UBL-1110 ★ UBL-1112 ★ UBL-1115

UBL-1110, UBL-1112, UBL-1115 **- универсальные кроншейны, предназначеные для монтажа ПИР извещателей любого типа на плоской и угловой поверхности стены, потолка.**

★ Отличительная особенность кронштейнов – внутренний канал для провода, который позволяет проводить провода сквозь кронштейны и подключать извещатели без особых усилий.

★ Универсальная конструкция кронштейнов UBL-1110, UBL-1112, UBL-1115 упрощает установку извещателей и позволяет точно регулировать зоны обнаружения.

ОСОБЕННОСТИ

- ШИРОКОЕ РАЗНООБРАЗИЕ СПОСОБОВ УСТАНОВКИ
- ТОЧНАЯ РЕГУЛИРОВКА ПИР ИЗВЕЩАТЕЛЕЙ
- ВНУТРЕННИЙ КАНАЛ ДЛЯ ПРОВОДА
- ЛЁГКИЙ МОНТАЖ
- ПРИВЛЕКАТЕЛЬНЫЙ ДИЗАЙН
- ВЫСОКОЕ КАЧЕСТВО
- ПРИЕМЛЕМАЯ ЦЕНА

МОДЕЛ
UBL-1112

МОДЕЛ
UBL-1110

МОДЕЛ
UBL-1115

ДОПОЛНИТЕЛЬНЫЕ ЛИНЗЫ И СВЕТОЗАЩИТНЫЙ ФИЛЬТР ДЛЯ ИК ИЗВЕЩАТЕЛЕЙ PATROL СЕРИИ:

103PET ★ 105PET ★ 203PET ★ 403PET ★ 703 ★ 803 ★ 803PET ★ 903

ЛИНЗА ДАЛЬНЕГО ОБЗОРА "КОРРИДОР"

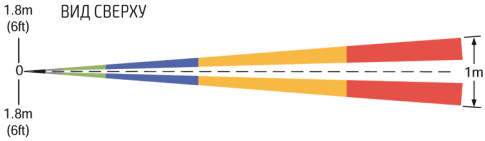

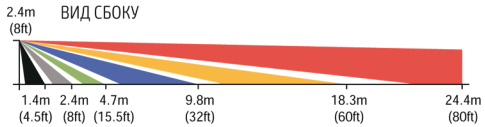

ЛИНЗА "ВЕРТИКАЛЬНЫЙ ЗАНАВЕС"

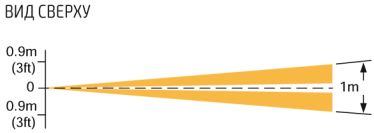

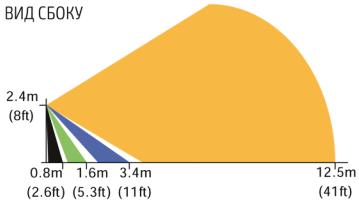

СВЕТОЗАЩИТНЫЙ ФИЛЬТР

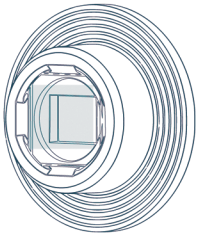

СВЕТОЗАЩИТНЫЙ ФИЛЬТР ДЛЯ ДОПОЛНИТЕЛЬНОЙ ЗАЩИТЫ ПИРОЭЛЕКТРИЧЕСКОГО СЕНСОРА ИЗВЕЩАТЕЛЯ ОТ ПОПАДАНИЯ ПРЯМЫХ СОЛНЕЧНЫХ ЛУЧЕЙ, СВЕТА АВТОМОБИЛЬНЫХ ФАР

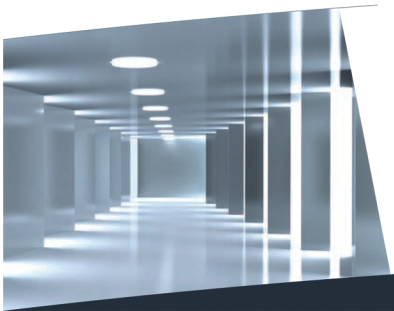

ОХОРОННІ СИСТЕМИ

ACS® 101 БЕСПРОВОДНОЙ ОДНОКАНАЛЬНЫЙ КОМПЛЕКТ ТРЕВОЖНОЙ СИГНАЛИЗАЦИИ

ACS-101 Беспроводной одноканальный комплект тревожной сигнализации, представляющий собой многоцелевой приёмник с ручными кнопочными передатчиками, разработан для использования в качестве персональной ТРЕВОЖНОЙ КНОПКИ в системах охранной сигнализации, включения/отключения данных систем, а так же для дистанционного управления любым электронным оборудованием:

- ★ ЭЛЕКТРИЧЕСКИМИ ВОРОТАМИ
- ★ АВТОМАТИЧЕСКИМИ ШЛАГБАУМАМИ
- ★ ЭЛЕКТРОМАГНИТНЫМИ ЗАМКАМИ
- ★ РАЗДВИЖНЫМИ ДВЕРЬМИ
- ★ ЭЛЕКТРИЧЕСКИМИ ЖАЛЮЗИ
- ★ ОСВЕТИТЕЛЬНЫМИ ПРИБОРАМИ и т.п.

ТЕХНИЧЕСКИЕ ХАРАКТЕРИСТИКИ

Напряжение питания	12 - 16В
Ток потребления: В режиме ожидания В режиме коммутации	 15мА/12В 28мА/12В
Дальность действия на открытом пространстве	до 250 метров
Рабочая частота	433.92МГц ± 50кГц
Излучаемая мощность	≤10мВт
Память приёмника	680 кодов
Время тревожного извещения (в режиме «тревожная кнопка»)	3сек
Время готовности изделия к работе	0.5сек
Коммутационные параметры реле	DC30V/1.0A; DC60V/0.3A; AC125V/0.5A
Защита от вскрытия (в режиме «тревожная кнопка»)	кнопка тампера
Память последнего события (в режиме «тревожная кнопка»)	30 минут
Диапазон рабочих температур	-20°C +50°C
Диапазон температур хранения	- 40°C +80°C
Размеры	85мм x 40мм x 20мм
Вес	125 г

ОСОБЕННОСТИ

- **ЧЕТЫРЕ РЕЖИМА РАБОТЫ:**
  1. РЕЖИМ «ТРЕВОЖНАЯ КНОПКА» "PANIC BUTTON"
  2. РЕЖИМ «НЕПРЕРЫВНЫЙ» "CONTINUOUS"
  3. РЕЖИМ «КОММУТАЦИИ» "ON/OFF"
  4. РЕЖИМ «ИМПУЛЬСНЫЙ» "PULSE"
- ДАЛЬНОСТЬ ДЕЙСТВИЯ НА ОТКРЫТОМ ПРОСТРАНСТВЕ – ДО 250 МЕТРОВ
- МАКСИМАЛЬНОЕ КОЛИЧЕСТВО ПУЛЬТОВ С РАЗЛИЧНЫМИ КОДАМИ, ОБУЧАЮЩИХ ПРИЁМНИК – 680
- ЛЕГКОДОСТУПНОЕ ОБУЧЕНИЕ ПРИЁМНИКА ДОПОЛНИТЕЛЬНЫМИ ПУЛЬТАМИ
- ЗАЩИТА ОТ НЕСАНКЦИОНИРОВАННОГО ДОСТУПА (В РЕЖИМЕ «ТРЕВОЖНАЯ КНОПКА»)
- ПАМЯТЬ ПОСЛЕДНЕГО СОБЫТИЯ - 30 МИНУТ (В РЕЖИМЕ «ТРЕВОЖНАЯ КНОПКА»)
- ФОРМИРОВАНИЕ СИГНАЛА "ТРЕВОГА" ПРИ ПРОПАДАНИИ ЭЛЕКТРОПИТАНИЯ (В РЕЖИМЕ «ТРЕВОЖНАЯ КНОПКА»)

102 БЕСПРОВОДНОЙ ДВУХКАНАЛЬНЫЙ КОМПЛЕКТ ТРЕВОЖНОЙ СИГНАЛИЗАЦИИ

ACS-102 Беспроводной духканальный компект тревожной сигнализации, представляющий собой многоцелевой приёмник с ручными кнопочными передатчиками, разработан дя использования в качестве персональной ТРЕВОЖНОЙ КНОПКИ в системах охранной сигнализации, включения/отключения данных систем, а так же для дистанционного управления любым электронным оборудованием:

- ★ ЭЛЕКТРИЧЕСКИМИ ВОРОТАМИ
- ★ АВТОМАТИЧЕСКИМИ ШЛАГБАУМАМИ
- ★ ЭЛЕКТРОМАГНИТНЫМИ ЗАМКАМИ
- ★ РАЗДВИЖНЫМИ ДВЕРЬМИ
- ★ ЭЛЕКТРИЧЕСКИМИ ЖАЛЮЗИ
- ★ ОСВЕТИТЕЛЬНЫМИ ПРИБОРАМИ и т.п.

ТЕХНИЧЕСКИЕ ХАРАКТЕРИСТИКИ

Напряжение питания	12 - 16В
Ток потребления: В режиме ожидания В режиме коммутации	 15мА/12В 39мА/12В
Дальность действия на открытом пространстве	до 250 метров
Рабочая частота	433.92МГц ± 50кГц
Излучаемая мощность	≤10мВт
Память приёмника	680 кодов
Время тревожного извещения (в режиме «тревожная кнопка»)	3сек
Время готовности изделия к работе	0.5сек
Коммутационные параметры реле	DC30V/1.0A; DC60V/0.3A; AC125V/0.5A
Защита от вскрытия (в режиме «тревожная кнопка»)	кнопка тампера
Память последнего события (в режиме «тревожная кнопка»)	30 минут
Диапазон рабочих температур	-20°C +50°C
Диапазон температур хранения	- 40°C +80°C
Размеры	85мм x 40мм x 20мм
Вес	125 г

ОСОБЕННОСТИ

- **ДВА НЕЗАВИСИМЫХ КАНАЛА:**
- **ЧЕТЫРЕ РЕЖИМА РАБОТЫ КАЖДОГО КАНАЛА ПРИЁМНИКА:**
  1. РЕЖИМ «ТРЕВОЖНАЯ КНОПКА» "PANIC BUTTON"
  2. РЕЖИМ «НЕПРЕРЫВНЫЙ» "CONTINUOUS"
  3. РЕЖИМ «КОММУТАЦИИ» "ON/OFF"
  4. РЕЖИМ «ИМПУЛЬСНЫЙ» "PULSE"
- ДАЛЬНОСТЬ ДЕЙСТВИЯ НА ОТКРЫТОМ ПРОСТРАНСТВЕ – ДО 250 МЕТРОВ
- МАКСИМАЛЬНОЕ КОЛИЧЕСТВО ПУЛЬТОВ С РАЗЛИЧНЫМ КОДАМИ, ОБУЧАЮЩИХ ПРИЁМНИК – 680
- ЛЕГКОДОСТУПНОЕ ОБУЧЕНИЕ ПРИЁМНИКА ДОПОЛНИТЕЛЬНЫМИ ПУЛЬТАМИ
- ЗАЩИТА ОТ НЕСАНКЦИОНИРОВАННОГО ДОСТУПА (В РЕЖИМЕ «ТРЕВОЖНАЯ КНОПКА»)
- ПАМЯТЬ ПОСЛЕДНЕГО СОБЫТИЯ - 30 МИНУТ (В РЕЖИМЕ «ТРЕВОЖНАЯ КНОПКА»)
- ФОРМИРОВАНИЕ СИГНАЛА "ТРЕВОГА" ПРИ ПРОПАДАНИИ ЭЛЕКТРОПИТАНИЯ (В РЕЖИМЕ «ТРЕВОЖНАЯ КНОПКА»)

102R

БЕСПРОВОДНОЙ ДВУХКАНАЛЬНЫЙ КОМПЛЕКТ ТРЕВОЖНОЙ СИГНАЛИЗАЦИИ ТЕХНОЛОГИЯ «ПРЫГАЮЩЕГО КОДА» KEELOQ®

ACS-102R Беспроводной духканальный компект тревожной сигнализации, представляющий собой многоцелевой приёмник с ручными кнопочными передатчиками, разработан для использования в качестве персональной ТРЕВОЖНОЙ КНОПКИ в системах охранной сигнализации, включения/отключения данных систем, а так же для дистанционного управления любым электронным оборудованием:

- ★ ЭЛЕКТРИЧЕСКИМИ ВОРОТАМИ
- ★ АВТОМАТИЧЕСКИМИ ШЛАГБАУМАМИ
- ★ ЭЛЕКТРОМАГНИТНЫМИ РАМКАМИ
- ★ РАЗДВИЖНЫМИ ДВЕРЬМИ
- ★ ЭЛЕКТРИЧЕСКИМИ ЖАЛЮЗИ
- ★ ОСВЕТИТЕЛЬНЫМИ ПРИБОРАМИ и т.п.

ТЕХНИЧЕСКИЕ ХАРАКТЕРИСТИКИ

Напряжение питания	12 - 16В
Ток потребления: В режиме ожидания В режиме коммутации	 15мА/12В 39мА/12В
Дальность действия на открытом пространстве	до 500 метров
Защита кода	KEELOQ
Рабочая частота	433.92МГц ± 50кГц
Излучаемая мощность	≤10мВт
Память приёмника	330 кодов
Время тревожного извещения (в режиме «тревожная кнопка»)	3сек
Время готовности изделия к работе	0.5сек
Коммутационные параметры реле	DC30V/1.0A; DC60V/0.3A; AC125V/0.5A
Защита от вскрытия (в режиме «тревожная кнопка»)	кнопка тампера
Память последнего события (в режиме «тревожная кнопка»)	30 мин
Диапазон рабочих температур	-20ºC +50ºC
Диапазон температур хранения	-40ºC +80ºC
Размеры	85мм x 40мм x 20мм
Вес	125 г

ОСОБЕННОСТИ

- **ДВА НЕЗАВИСИМЫХ КАНАЛА**
- **ЧЕТЫРЕ РЕЖИМА РАБОТЫ:**
  1. РЕЖИМ «ТРЕВОЖНАЯ КНОПКА» "PANIC BUTTON"
  2. РЕЖИМ «НЕПРЕРЫВНЫЙ» "CONTINUOUS"
  3. РЕЖИМ «КОММУТАЦИИ» "ON/OFF"
  4. РЕЖИМ «ИМПУЛЬСНЫЙ» "PULSE"
- ДАЛЬНОСТЬ ДЕЙСТВИЯ НА ОТКРЫТОМ ПРОСТРАНСТВЕ – ДО 500 МЕТРОВ
- ТЕХНОЛОГИЯ "ПРЫГАЮЩЕГО КОДА" KEELOQ
- МАКСИМАЛЬНОЕ КОЛИЧЕСТВО ПУЛЬТОВ С РАЗЛИЧНЫМИ КОДАМИ, ОБУЧАЮЩИЙ ПРИЁМНИК – 330
- ЛЕГКОДОСТУПНОЕ ОБУЧЕНИЕ ПРИЁМНИКА ДОПОЛНИТЕЛЬНЫМИ ПУЛЬТАМИ
- ЗАЩИТА ОТ НЕСАНКЦИОНИРОВАННОГО ДОСТУПА (В РЕЖИМЕ «ТРЕВОЖНАЯ КНОПКА»)
- ПАМЯТЬ ПОСЛЕДНЕГО СОБЫТИЯ - 30 МИНУТ (В РЕЖИМЕ «ТРЕВОЖНАЯ КНОПКА»)
- ФОРМИРОВАНИЕ СИГНАЛА "ТРЕВОГА" ПРИ ПРОПАДАНИИ ЭЛЕКТРОПИТАНИЯ (В РЕЖИМЕ «ТРЕВОЖНАЯ КНОПКА»)

114R

БЕСПРОВОДНОЙ ДВУХКАНАЛЬНЫЙ КОМПЛЕКТ ДИСТАНЦИОННОГО УПРАВЛЕНИЯ ТЕХНОЛОГИЯ «ПРЫГАЮЩЕГО КОДА» KEELOQ®

Беспроводной духканальный компект ACS-114R, представляющий собой многоцелевой приёмник с ручными кнопочными передатчиками, предназначен для дистанционного управления различными устройствами

- ★ ЭЛЕКТРИЧЕСКИМИ ВОРОТАМИ
- ★ АВТОМАТИЧЕСКИМИ ШЛАГБАУМАМИ
- ★ ЭЛЕКТРОМАГНИТНЫМИ РАМКАМИ
- ★ РАЗДВИЖНЫМИ ДВЕРЬМИ
- ★ ЭЛЕКТРИЧЕСКИМИ ЖАЛЮЗИ
- ★ ОСВЕТИТЕЛЬНЫМИ ПРИБОРАМИ и т.п.

Беспроводной комплект может быть использован в качестве персональной ТРЕВОЖНОЙ КНОПКИ в системах охранной сигнализации, а таке для включения/отключения данных систем.

ТЕХНИЧЕСКИЕ ХАРАКТЕРИСТИКИ

Напряжение питания	12 - 16В
Ток потребления: В режиме ожидания В режиме коммутации	 15мА/12В 39мА/12В
Дальность действия на открытом пространстве	до 500 метров
Защита кода	KEELOQ
Рабочая частота	433.92МГц ± 50кГц
Излучаемая мощность	≤10мВт
Память приёмника	330 кодов
Время тревожного извещения (в режиме «тревожная кнопка»)	3сек
Время готовности изделия к работе	0.5сек
Коммутационные параметры реле	DC30V/1.0A; DC60V/0.3A; AC125V/0.5A
Защита от вскрытия (в режиме «тревожная кнопка»)	кнопка тампера
Память последнего события (в режиме «тревожная кнопка»)	30 мин
Диапазон рабочих температур	-20ºC +50ºC
Диапазон температур хранения	-40ºC +80ºC
Размеры	85мм x 40мм x 20мм
Вес	127г

ОСОБЕННОСТИ

- **ДВА НЕЗАВИСИМЫХ КАНАЛА**
- **ПЯТЬ РЕЖИМОВ РАБОТЫ КАЖДОГО КАНАЛА ПРИЁМНИКА:**
  1. РЕЖИМ «ИМПУЛЬСНЫЙ» "PULSE"
  2. РЕЖИМ «ВРЕМЯ ВКЛЮЧЕНИЯ» "SWITCH ON PERIOD"
  3. РЕЖИМ «КОММУТАЦИИ» "ON/OFF"
  4. РЕЖИМ «НЕПРЕРЫВНЫЙ» "CONTINUOUS"
  5. РЕЖИМ «ТРЕВОЖНАЯ КНОПКА» "PANIC BUTTON"
- ДАЛЬНОСТЬ ДЕЙСТВИЯ НА ОТКРЫТОМ ПРОСТРАНСТВЕ – ДО 500 МЕТРОВ
- ТЕХНОЛОГИЯ "ПРЫГАЮЩЕГО КОДА" KEELOQ
- МАКСИМАЛЬНОЕ КОЛИЧЕСТВО ПУЛЬТОВ С РАЗЛИЧНЫМИ КОДАМИ, ОБУЧАЮЩИЙ ПРИЁМНИК – 330
- ПРОГРАММИРОВАНИЕ РЕЖИМА "ВРЕМЯ ВКЛЮЧЕНИЯ" РЕЛЕ ПРИЕМНИКА НА ТРЕБУЕМОЕ ВРЕМЯ - ОТ 1 ДО 300 СЕКУНД
- ЗАЩИТА ОТ НЕСАНКЦИОНИРОВАННОГО ДОСТУПА (В РЕЖИМЕ «ТРЕВОЖНАЯ КНОПКА»)
- ПАМЯТЬ ПОСЛЕДНЕГО СОБЫТИЯ - 30 МИНУТ (В РЕЖИМЕ «ТРЕВОЖНАЯ КНОПКА»)
- ФОРМИРОВАНИЕ СИГНАЛА "ТРЕВОГА" ПРИ ПРОПАДАНИИ ЭЛЕКТРОПИТАНИЯ (В РЕЖИМЕ «ТРЕВОЖНАЯ КНОПКА»)

144R

БЕСПРОВОДНОЙ ЧЕТЫРЁХКАНАЛЬНЫЙ КОМПЛЕКТ ДИСТАНЦИОННОГО УПРАВЛЕНИЯ ТЕХНОЛОГИЯ «ПРЫГАЮЩЕГО КОДА» KEELOQ®

Беспроводной четырехканальный компект ACS-144R, представляющий собой многоцелевой приёмник с ручными кнопочными передатчиками, предназначен для дистанционного управления различными устройствами

- ★ ЭЛЕКТРИЧЕСКИМИ ВОРОТАМИ
- ★ АВТОМАТИЧЕСКИМИ ШЛАГБАУМАМИ
- ★ ЭЛЕКТРОМАГНИТНЫМИ РАМКАМИ
- ★ РАЗДВИЖНЫМИ ДВЕРЬМИ
- ★ ЭЛЕКТРИЧЕСКИМИ ЖАЛЮЗИ
- ★ ОСВЕТИТЕЛЬНЫМИ ПРИБОРАМИ и т.п.

Беспроводной комплект может быть использован в качестве персональной ТРЕВОЖНОЙ КНОПКИ в системах охранной сигнализации, а таке для включения/отключения данных систем.

ТЕХНИЧЕСКИЕ ХАРАКТЕРИСТИКИ

Напряжение питания	12-16В
Ток потребления: В режиме ожидания В режиме коммутации	 15мА/12В 72мА/12В
Дальность действия на открытом пространстве	до 500 метров
Защита кода	KEELOQ
Рабочая частота	433.92МГц ± 50кГц
Излучаемая мощность	≤10мВт
Память приёмника	330 кодов
Время тревожного извещения (в режиме «тревожная кнопка»)	3сек
Время готовности изделия к работе	0.5сек
Коммутационные параметры реле	DC30V/1.0A; DC60V/0.3A; AC125V/0.5A
Защита от вскрытия (в режиме «тревожная кнопка»)	кнопка тампера
Память последнего события (в режиме «тревожная кнопка»)	30 минут
Диапазон рабочих температур	-20°C +50°C
Диапазон температур хранения	-40°C +80°C
Размеры	85мм x 55мм x 20мм
Вес	140г

ОСОБЕННОСТИ

- **ЧЕТЫРЕ НЕЗАВИСИМЫХ КАНАЛА**
- **ПЯТЬ РЕЖИМОВ РАБОТЫ:**
  1. РЕЖИМ «ИМПУЛЬСНЫЙ» "PULSE"
  2. РЕЖИМ «ВРЕМЯ ВКЛЮЧЕНИЯ» "SWITCH ON PERIOD"
  3. РЕЖИМ «КОММУТАЦИИ» "ON/OFF"
  4. РЕЖИМ «НЕПРЕРЫВНЫЙ» "CONTINUOUS"
  5. РЕЖИМ «ТРЕВОЖНАЯ КНОПКА» "PANIC BUTTON"
- ДАЛЬНОСТЬ ДЕЙСТВИЯ НА ОТКРЫТОМ ПРОСТРАНСТВЕ – ДО 500 МЕТРОВ
- ТЕХНОЛОГИЯ "ПРЫГАЮЩЕГО КОДА" KEELOQ
- МАКСИМАЛЬНОЕ КОЛИЧЕСТВО ПУЛЬТОВ С РАЗЛИЧНЫМИ КОДАМИ, ОБУЧАБЩИЙ ПРИЁМНИК – 330
- ПРОГРАММИРОВАНИЕ РЕЖИМА "ВРЕМЯ ВКЛЮЧЕНИЯ" РЕЛЕ ПРИЕМА НА ТРЕБУЕМОЕ ВРЕМЯ - ОТ 1 ДО 300 СЕКУНД
- ЗАЩИТА ОТ НЕСАНКЦИОНИРОВАННОГО ДОСТУПА (В РЕЖИМЕ «ТРЕВОЖНАЯ КНОПКА»)
- ПАМЯТЬ ПОСЛЕДНЕГО СОБЫТИЯ - 30 МИНУТ (В РЕЖИМЕ «ТРЕВОЖНАЯ КНОПКА»)
- ФОРМИРОВАНИЕ СИГНАЛА "ТРЕВОГА" ПРИ ПРОПАДАНИИ ЭЛЕКТРОПИТАНИЯ (В РЕЖИМЕ «ТРЕВОЖНАЯ КНОПКА»)

ACS®

146R

БЕСПРОВОДНОЙ ЧЕТЫРЁХКАНАЛЬНЫЙ КОМПЛЕКТ ДИСТАНЦИОННОГО УПРАВЛЕНИЯ ТЕХНОЛОГИЯ «ПРЫГАЮЩЕГО КОДА» KEELOQ®

Беспроводной четырехканальный компект ACS-146R, представляющий собой многоцелевой приёмник с ручными кнопочными передатчиками, предназначен для дистанционного управления различными устройствами

- ★ ЭЛЕКТРИЧЕСКИМИ ВОРОТАМИ
- ★ АВТОМАТИЧЕСКИМИ ШЛАГБАУМАМИ
- ★ ЭЛЕКТРОМАГНИТНЫМИ ЗАМКАМИ
- ★ РАЗДВИЖНЫМИ ДВЕРЬМИ
- ★ ЭЛЕКТРИЧЕСКИМИ ЖАЛЮЗИ
- ★ ОСВЕТИТЕЛЬНЫМИ ПРИБОРАМИ и т.п.

Беспроводной комплект может быть использован в качестве персональной ТРЕВОЖНОЙ КНОПКИ в системах охранной сигнализации, а также для включения/отключения данных систем.

ТЕХНИЧЕСКИЕ ХАРАКТЕРИСТИКИ

Напряжение питания	AC/DC 24В ± 10%;
Ток потребления: В режиме ожидания В режиме коммутации	 19мА/24В 82мА/24В
Дальность действия на открытом пространстве	до 500 метров
Защита кода	KEELOQ
Рабочая частота	433.92МГц ± 50кГц
Излучаемая мощность	≤10мВт
Память приёмника	330 кодов
Время тревожного извещения (в режиме «тревожная кнопка»)	3сек
Время готовности изделия к работе	0.5сек
Коммутационные параметры реле	DC30V/1.0A; DC60V/0.3A; AC125V/0.5A
Защита от вскрытия (в режиме «тревожная кнопка»)	кнопка тампера
Память последнего события (в режиме «тревожная кнопка»)	30 минут
Диапазон рабочих температур	-20°C +50°C
Диапазон температур хранения	-40°C +80°C
Размеры	85мм x 55мм x 20мм
Вес	140г

ОСОБЕННОСТИ

- **ЧЕТЫРЕ НЕЗАВИСИМЫХ КАНАЛА**
- **ПЯТЬ РЕЖИМОВ РАБОТЫ КАЖДОГО КАНАЛА ПРИЁМНИКА:**
  1. РЕЖИМ «ИМПУЛЬСНЫЙ» "PULSE"
  2. РЕЖИМ «ВРЕМЯ ВКЛЮЧЕНИЯ» "SWITCH ON PERIOD"
  3. РЕЖИМ «КОММУТАЦИИ» "ON/OFF"
  4. РЕЖИМ «НЕПРЕРЫВНЫЙ» "CONTINUOUS"
  5. РЕЖИМ «ТРЕВОЖНАЯ КНОПКА» "PANIC BUTTON"
- НАПРЯЖЕНИЕ ПИТАНИЯ: AC/DC-24 ВОЛЬТА
- ДАЛНОСТЬ ДЕЙСТВИЯ НА ОТКРЫТОМ ПРОСТРАНСТВЕ – ДО 500 МЕТРОВ
- ТЕХНОЛОГИЯ "ПРЫГАЮЩЕГО КОДА" KEELOQ
- МАКСИМАЛЬНОЕ КОЛИЧЕСТВО ПУЛЬТОВ С РАЗЛИЧНЫМИ КОДАМИ, ОБУЧАЮЩИЙ ПРИЁМНИК – 330
- ПРОГРАММИРОВАНИЕ РЕЖИМА "ВРЕМЯ ВКЛЮЧЕНИЯ" РЕЛЕ ПРИЕМНИКА НА ТРЕБУЕМОЕ ВРЕМЯ - ОТ 1 ДО 300 СЕКУНД
- ЗАЩИТА ОТ НЕСАНКЦИОНИРОВАННОГО ДОСТУПА (В РЕЖИМЕ «ТРЕВОЖНАЯ КНОПКА»)
- ПАМЯТЬ ПОСЛЕДНЕГО СОБЫТИЯ - 30 МИНУТ (В РЕЖИМЕ «ТРЕВОЖНАЯ КНОПКА»)
- ФОРМИРОВАНИЕ СИГНАЛА "ТРЕВОГА" ПРИ ПРОПАДАНИИ ЭЛЕКТРОПИТАНИЯ (В РЕЖИМЕ «ТРЕВОЖНАЯ КНОПКА»)

ОХОРОННІ СИСТЕМИ

1000R

БЕСПРОВОДНОЙ ДВУХКАНАЛЬНЫЙ КОМПЛЕКТ ТРЕВОЖНОЙ СИГНАЛИЗАЦИИ ТЕХНОЛОГИЯ «ПРЫГАЮЩЕГО КОДА» KEELOQ®

ACS-1000R Беспроводной духканальный компект тревожной сигнализации, разработан для использования в качестве персональной ТРЕВОЖНОЙ КНОПКИ в системах охранной сигнализации, включения/отключения данных систем, а также для дистанционного управления любым электронным оборудованием:

- ★ ЭЛЕКТРИЧЕСКИМИ ВОРОТАМИ
- ★ АВТОМАТИЧЕСКИМИ ШЛАГБАУМАМИ
- ★ ЭЛЕКТРОМАГНИТНЫМИ РАМКАМИ
- ★ РАЗДВИЖНЫМИ ДВЕРЬМИ
- ★ ЭЛЕКТРИЧЕСКИМИ ЖАЛЮЗИ
- ★ ОСВЕТИТЕЛЬНЫМИ ПРИБОРАМИ и т.п.

ТЕХНИЧЕСКИЕ ХАРАКТЕРИСТИКИ

Напряжение питания	AC/DC 12-24В ± 10%
Ток потребления: В режиме ожидания В режиме коммутации	 20мА/24В 45мА/24В
Дальность действия на открытом пространстве	до 1000 метров
Защита кода	KEELOQ
Рабочая частота	433.92МГц ± 25кГц
Излучаемая мощность	=10мВт
Память приёмника	330 кодов
Время тревожного извещения (в режиме «тревожная кнопка»)	3сек
Время готовности изделия к работе	0.5сек
Коммутационные параметры реле	DC30V/1.0A; DC60V/0.3A; AC125V/0.5A
Защита от вскрытия (в режиме «тревожная кнопка»)	кнопка тампера
Память последнего события (в режиме «тревожная кнопка»)	30 минут
Диапазон рабочих температур	-20°C +50°C
Диапазон температур хранения	-40°C +80°C
Размеры	85мм x 40мм x 20мм
Вес	150г

ОСОБЕННОСТИ

- **ДВА РЕЖИМА РАБОТЫ КАЖДОГО КАНАЛА ПРИЁМНИКА:**
  1. РЕЖИМ «ТРЕВОЖНАЯ КНОПКА» "PANIC BUTTON"
  2. РЕЖИМ «ИМПУЛЬСНЫЙ» "PULSE"
- ДВА НЕЗАВИСИМЫХ КАНАЛА
- НАПРЯЖЕНИЕ ПИТАНИЯ: AC/DC 12/24 ВОЛЬТА
- ДАЛЬНОСТЬ ДЕЙСТВИЯ НА ОТКРЫТОМ ПРОСТРАНСТВЕ – ДО 1000 МЕТРОВ
- ТЕХНОЛОГИЯ "ПРЫГАЮЩЕГО КОДА" KEELOQ
- МАКСИМАЛЬНОЕ КОЛИЧЕСТВО ПУЛЬТОВ С РАЗЛИЧНЫМИ КОДАМИ, ОБУЧАЮЩИЙ ПРИЁМНИК – 330
- ЗВУКОВОЕ И СВЕТОВОЕ ОПОВЕЩЕНИЕ
- ЗАЩИТА ОТ НЕСАНКЦИОНИРОВАННОГО ДОСТУПА (В РЕЖИМЕ «ТРЕВОЖНАЯ КНОПКА»)
- ПАМЯТЬ ПОСЛЕДНЕГО СОБЫТИЯ - 30 МИНУТ (В РЕЖИМЕ «ТРЕВОЖНАЯ КНОПКА»)
- ФОРМИРОВАНИЕ СИГНАЛА "ТРЕВОГА" ПРИ ПРОПАДАНИИ ЭЛЕКТРОПИТАНИЯ (В РЕЖИМЕ «ТРЕВОЖНАЯ КНОПКА»)

БЕСПРОВОДНЫЕ РУЧНЫЕ КНОПОЧНЫЕ ПЕРЕДАТЧИКИ (ПУЛЬТЫ) ДЛЯ ДИСТАНЦИОННОГО УПРАВЛЕНИЯ ПРИЁМНИКАМИ ACS СЕРИИ

★ TR-500F ★ TxRC-09 ★ Tx4RC-10 ★ TxRC-12

Беспроводные ручные кнопочные передатчики (пульты) выпускаются в двух и четырёхканальном исполнении и испольуют высокозащищённый алгоритм кодирования сигнаов "KEELOQ" – модели (TxRC-09, Tx4RC-10, TxRC-12).

Комбинации разичных кодов, передаваемых пультами – неповторяемы, вследствие этого радиосканирование и захват кода не представяют возможности нелегально управять приёмником.

TR-500F

ПУЛЬТ ДИСТАНЦИОННОГО УПРАВЛЕНИЯ (ДВА КАНАЛА)

Рабочая частота	433.92MHz
Излучаемая мощность	<10mW
Вид модуляции	ASK
Ширина полосы	50kHz (SAW RESONATOR)
Тип антенны	Петлевая антенна, разведенная на печатной плате
Рабочий режим	Simplex
Тип батареи	Alkaline "GP23A 12V"

TxRC-09

ПУЛЬТ ДИСТАНЦИОННОГО УПРАВЛЕНИЯ (ДВА КАНАЛА)

Рабочая частота	433.92MHz
Излучаемая мощность	<10mW
Вид модуляции	ASK
Защита кода	"KEELOQ"
Ширина полосы	50kHz (SAW RESONATOR)
Тип антенны	Петлевая антенна, разведенная на печатной плате
Рабочий режим	Simplex
Тип батареи	Alkaline "GP23A 12V"

Tx4RC-10

ПУЛЬТ ДИСТАНЦИОННОГО УПРАВЛЕНИЯ (ЧЕТЫРЕ КАНАЛА)

Рабочая частота	433.92MHz
Излучаемая мощность	<10mW
Вид модуляции	ASK
Защита кода	"KEELOQ"
Ширина полосы	50kHz (SAW RESONATOR)
Тип антенны	Петлевая антенна, разведенная на печатной плате
Рабочий режим	Simplex
Тип батареи	Alkaline "GP23A 12V"

TxRC-12

ПУЛЬТ ДИСТАНЦИОННОГО УПРАВЛЕНИЯ (ДВА КАНАЛА)

Рабочая частота	433.92MHz
Излучаемая мощность	=10mW
Вид модуляции	ASK
Защита кода	"KEELOQ"
Ширина полосы	25kHz (CRISTAL)
Тип антенны	Внешняя в\енаправленная
Тип батареи	Alkaline "GP ULTRA "AAA" 1.5V" 3 батарейки

ОХОРОННІ СИСТЕМИ

ТОВ "Охоронні системи"
03194, Україна,
Київ, бульвар Кольцова, 14 Е, оф. 394, 395

тел.: (044)495-74-03, 04,06,07,08
(067) 443 43 99

E-mail: reklama@oc.com.ua
http://www.oc.com.ua